SZCZEGÓŁ "B"

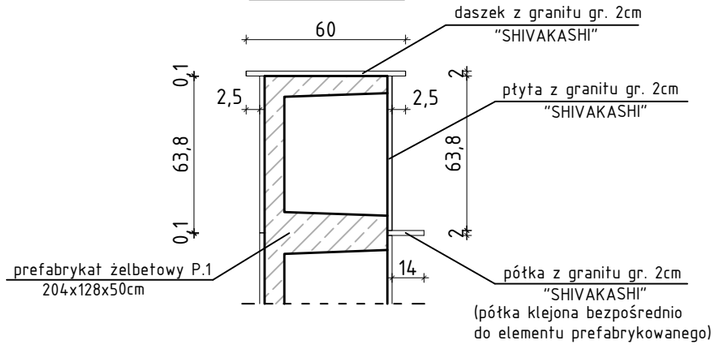

SZCZEGÓŁ "A"

(połączenie płyty kamiennej z prefabrykatami)

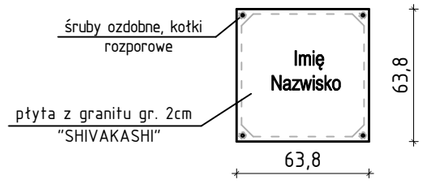

KOLUMBARIUM - PRZEKRÓJ A-A

skala 1:50

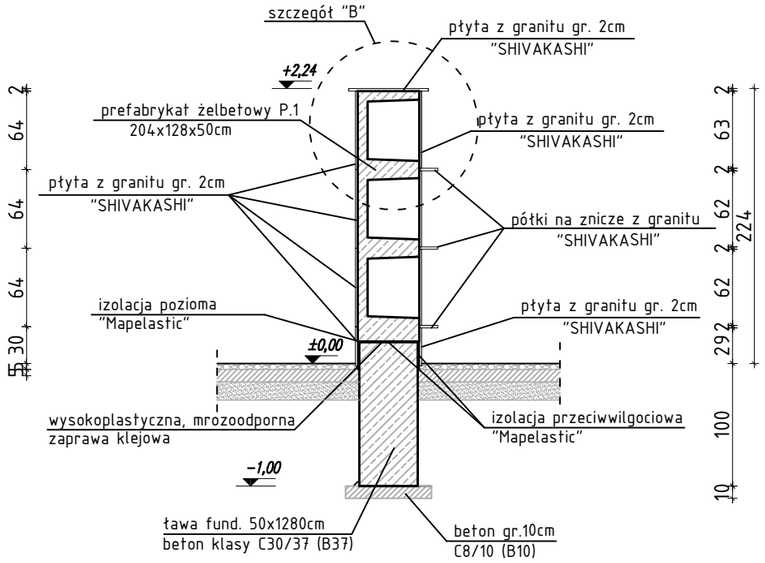

KOLUMBARIUM

skala 1:50

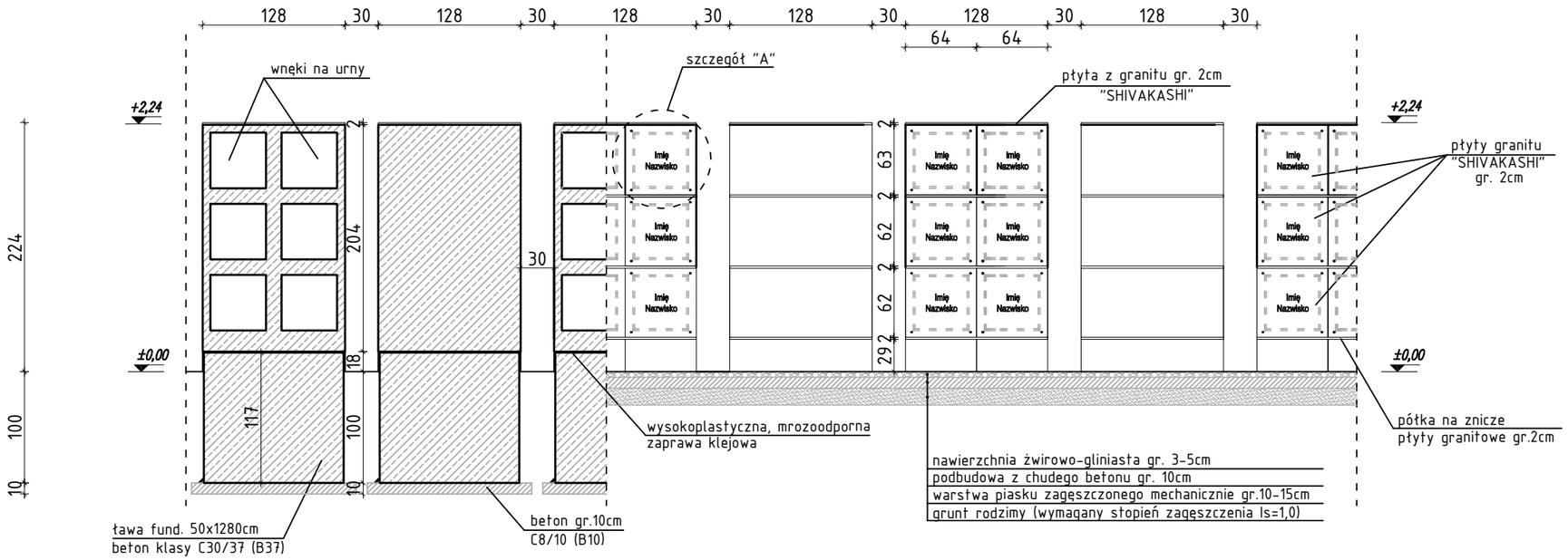

UWAGA:

- *pokrywa kolumbarium z płyt granitowych gr. 2cm "SHIVAKASHI"*
- *płyty granitowe stanowiące zamknięcia wnęk urn wykonać z z płyt granitowych "SHIVAKASHI" gr. 2cm zgodnie z normą PN-EN 1341,*
- *akcesoria montażowe do płyt (ozdobne śruby i kołki do betonu);*
- *płyty granitowe którymi wykończona jest półka na znicze wykonać z granitu gr. 2cm "SHIVAKASHI" zgodnie z normą PN-EN 1341,*
- *obudowa zewnętrzna kolumbarium z płyt granitowych gr. 2cm "SHIVAKASHI"*
- *stosować wysokoplastyczną zaprawę klejową do płyt z kamienia, mrozoodporną, zgodną z PN-EN 12004, wymagany AT i atest PZH;*
- *zastosować podkład gruntujący do podłoży chłonnych na bazie żywicy syntetycznej;*
- *otulina zbrojenia fundamentów 5cm*
- *fundamenty posadowić na chudym betonie C8/10 (B10) min. 10cm*
- *wymiary podano w centymetrach*
- *ściany kolumbarium zagruntować, w razie konieczności*

BETON: C30/37 (B37)
STAL #: A-IIIN (RB500W)
Φ: A-0 (St3S)

PROJEKTOWANIE I NADZÓR BUDOWLANY
MGR INŻ. MARCIN ZDUNEK
USŁUGI W ZAKRESIE BHP I P.POŻ.
E-MAIL: MARCINZDUNEK78@WP.PL TEL. 501 389 920

PROJEKT: BUDOWA KOLUMBARIUM NA CMENTARZU KOMUNALNYM W CIECHANOWIE	TYTUŁ RYSUNKU: KOLUMBARIUM – PRZEKROJE		
ADRES INWESTYCJI: dz. nr.ewid. 1136, obręb: 30 – Podzamcze m. Ciechanów	PROJEKTOWAŁ /ARCHITEKTURA: mgr inż. arch. Aleksander Słomiński nr upr: 5/Sz/87		PODPIS:
INWESTOR: Przedsiębiorstwo Usług Komunalnych spółka z.o.o. w Ciechanowie	PROJEKTOWAŁ /KONSTRUKCJA: mgr inż. Marcin Zdunek nr upr: LUB/0246/POOK/2014		PODPIS:
ADRES INWESTORA: ul. Gostkowska 83 06-400 Ciechanów	NR RYS: K-002	SKALA: 1:50	DATA: 30.03.2023